Detalles de producto Referencia 086.200.110WTVIN

Descripción:

Sumidero sifónico de 200x200 mm para suelos vinílicos con salida vertical Ø110 mm y sifón extraíble. Reja perforada con agujeros cuadrados de 8x8 mm. Especial para pies descalzos.

Información del producto:

Material:
Acero Inoxidable AISI 304

Peso:
1,30 kg

Caudal de evacuación:
1,7 l/s

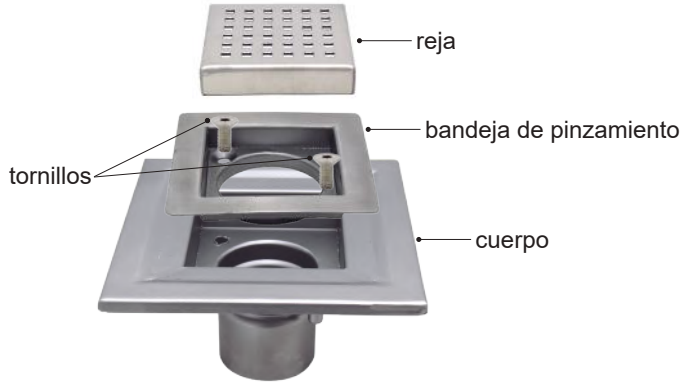

Datos técnicos:

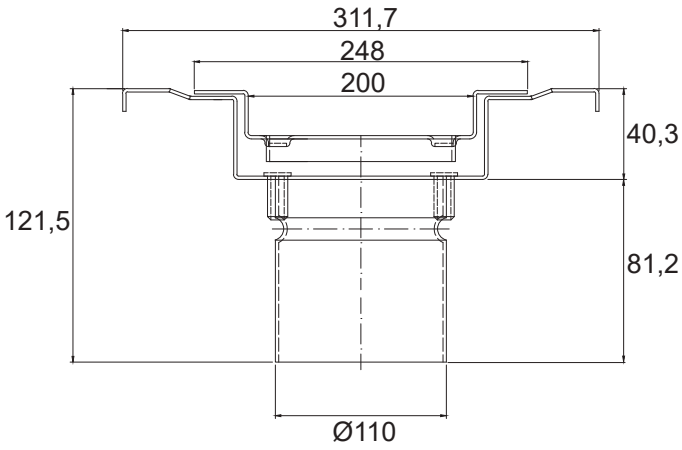
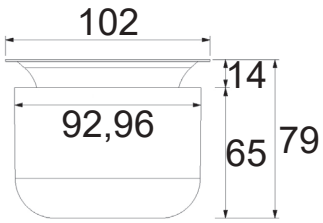
Sifón extraíble: